АДАМКО
КОНТРОЛС



Тел.: +7 (812) 313-22-07

Сайт: stock.adamko-controls.ru

ООО "Адамко Контролс"

Компания «Адамко Контролс» работает в области объёмного гидропривода и разработки гидросистем. Для нас не бывает маленьких и больших заказчиков. В первую очередь мы рассматриваем любого клиента в качестве нашего партнера, что позволяет нам долгое время сохранять хорошую репутацию.

Поставляем

- Компоненты гидравлических систем от ведущих производителей Европы, США и Китая
- Электрогидравлические драйверы (усилители ШИМ), контроллеры для гидравлических клапанов и гидрораспределителей с пропорциональными управлением
- Джойстики для гидрораспределителей
- Опорно-поворотные устройства (ОПУ) с червячным приводом

Проектируем и производим

- Гидравлические блоки клапанов (манифольды, гидропанели)
- Гидравлические насосные станции
- Станции жидкой смазки
- Насосные установки
- Гидроцилиндры
- Гидросистемы и оборудование

Осуществляем

- Модернизацию гидрооборудования и пуско-наладочные работы
- Подбор функциональных аналогов гидравлических компонентов

Гидравлические комплектующие от нашей компании — это качество, проверенное временем!

Тел.: +7 (812) 313-22-07 Сайт: stock.adamko-controls.ru

Ninety degree, accepts standard and weatherized coils
CAVITY: T-13A

sunhydraulics.com/model/U9K

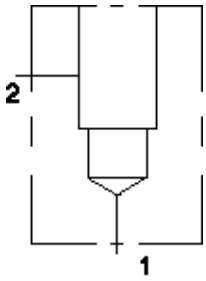

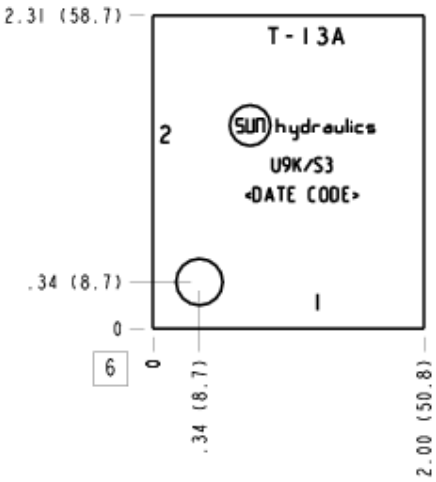

CONFIGURATION

/S3 Modifier	65-45-12 Ductile Iron, Buna-N, Trivalent Clear Zinc with Top Sealer

This manifold is designed to be used with solenoid operated and electro-proportional cartridges. It incorporates extra material around the cavity to provide coil clearance along with the spotface needed for Sun's weatherized coil.

TECHNICAL DATA

Body Type	Line mount
Interface	None
Body Features	Ninety degree, accepts standard and weatherized coils
Mounting Hole Diameter	8.6 mm
Mounting Hole Depth	Through
Mounting Hole Quantity	1
Open Cavities	1
Cavity	T-13A
Port Size	SAE 6
Model Weight	0.92 kg.

NOTES

Important: Carefully consider the maximum system pressure. The pressure rating of the manifold is dependent on the manifold material, with the port type/size a secondary consideration. Manifolds constructed of aluminum are not rated for pressures higher than 3000 psi (210 bar), regardless of the port type/size specified.

© 2026 Sun Hydraulics

PORT DESIGNATORS

Modifiers	Ports
U9K, /10, /11, /S, /S3	All Ports: SAE 6;

CONFIGURATION OPTIONS
Model Code Example: U9KArray

MODIFIER **(/S3)**

/S3 65-45-12 Ductile Iron, Buna-N, Trivalent Clear Zinc with Top Sealer
6061-T651 Aluminum, Buna-N

/10 6061-T651 Aluminum, Buna-N, Black Anodize - Per MIL SPEC 8625F Type II, Class II

/11 6061-T651 Aluminum, Buna-N, Clear Anodize - Per MIL SPEC 8625F Type II, Class I

/S 65-45-12 Ductile Iron, Buna-N, Dewatering Oil

/S4 65-45-12 Ductile Iron, Buna-N, Chem. Black

/S5 65-45-12 Ductile Iron, Buna-N, Electroless Nickel

MANIFOLD FACES

FACE GRID

1	2	3	4
5	6	7	8
9	10	11	12

Face 2

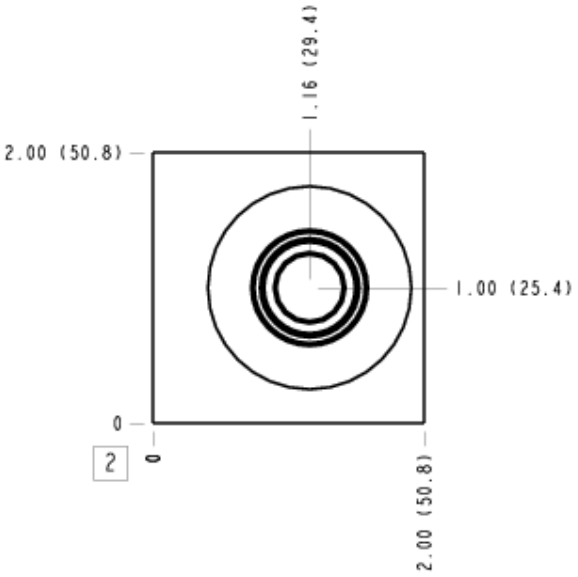

© 2026 Sun Hydraulics

Face 5

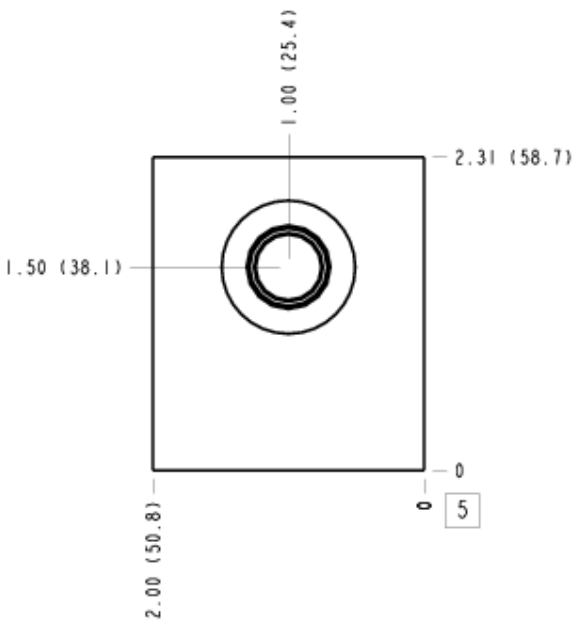

Face 6

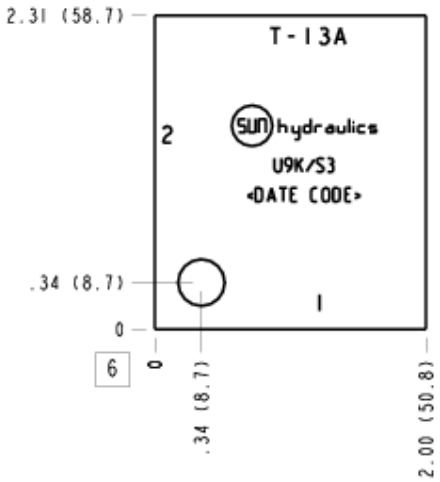

Face 7

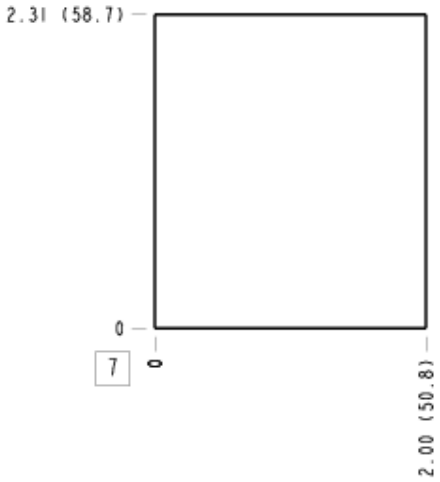

© 2026 Sun Hydraulics

Face 8

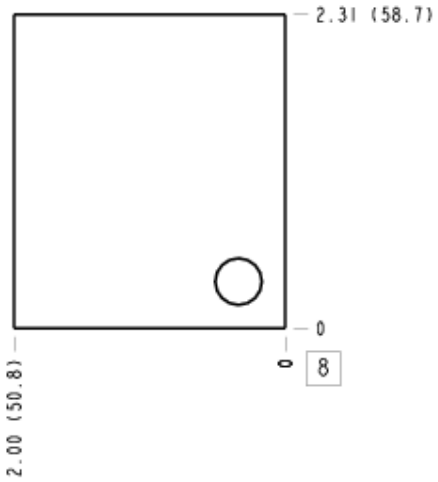

Face 10

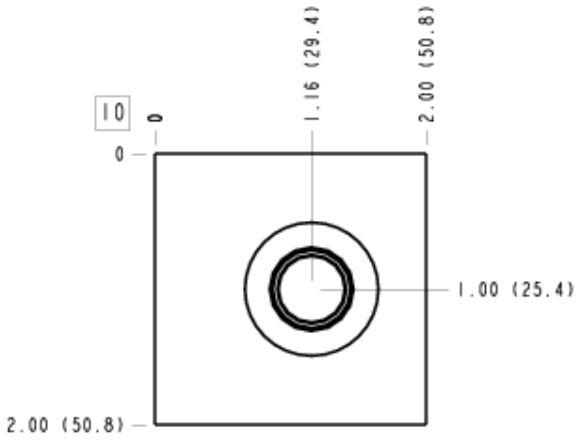

© 2026 Sun Hydraulics